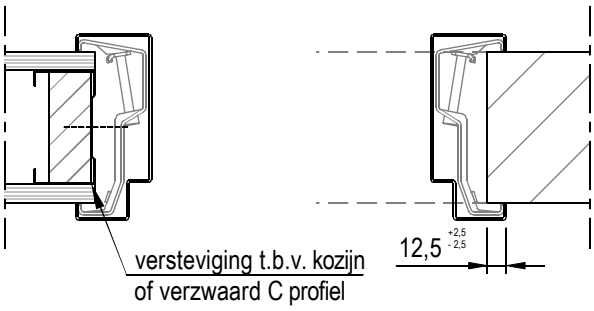

ANDUSTA

Sparingsmaten t.b.v. opdek montagekozijn

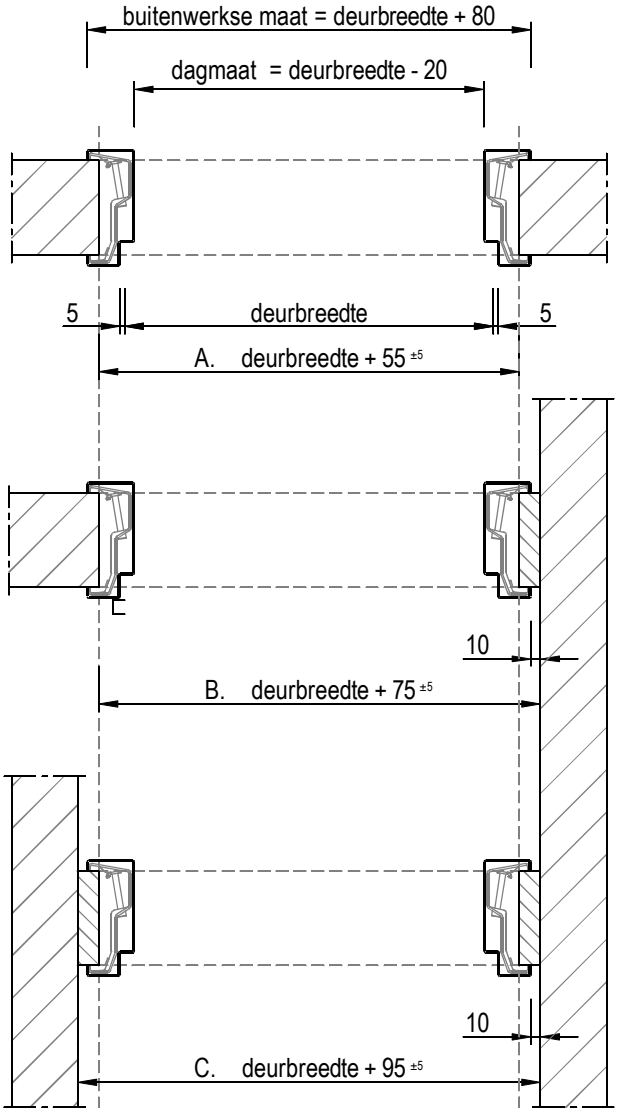

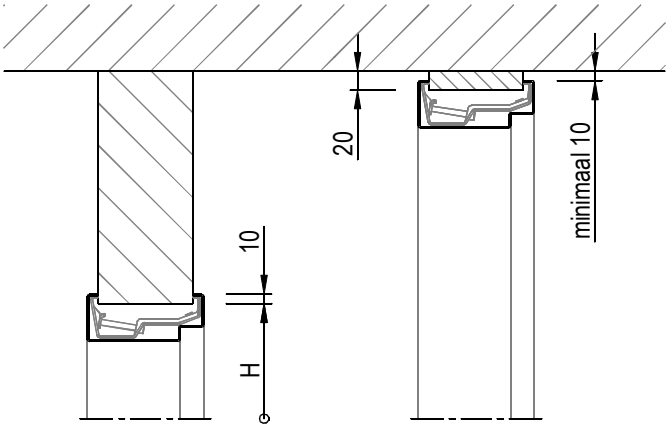

HOOGTE [mm]			sparing	
deur	ROD	kozijn	H	
2315	28	2374	2364	sparing (+ 5 / - 5 mm.)
2315	20	2366	2356	
2315	13	2359	2349	
2115	28	2174	2164	
2115	20	2166	2156	
2115	13	2159	2149	
ROD = Ruimte Onder Deur				

BREEDTE [mm]		sparing			
deur	BWM	A.	B.	C.	
630	710	685	705	725	sparing (+ 5 / - 5 mm.)
680	760	735	755	775	
730	810	785	805	825	
780	860	835	855	875	
830	910	885	905	925	
880	960	935	955	975	
930	1010	985	1005	1025	
980	1060	1035	1055	1075	

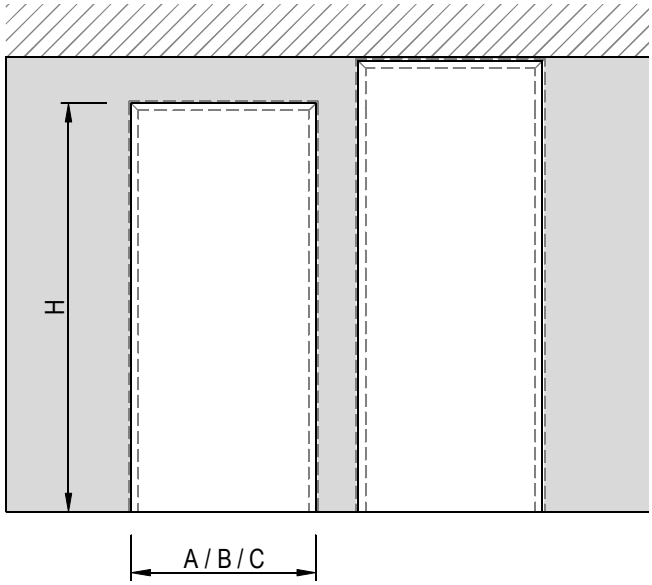

Wijzigingen voorbehouden.
Aan dit document kunnen geen rechten worden ontleend